Excellent Integrated System Limited

Stocking Distributor

Click to view price, real time Inventory, Delivery & Lifecycle Information:

C&K Components
MDPSSGLFS

For any questions, you can email us directly:
sales@integrated-circuit.com

Distributor of C&K Components: Excellent Integrated System Limited
Datasheet of MDPSSGLFS - SWITCH PUSH SPST-NO 0.1A 100V
Contact us: sales@integrated-circuit.com Website: www.integrated-circuit.com

REV.	N° DCR	NATURE DE LA MODIFICATION	DATE

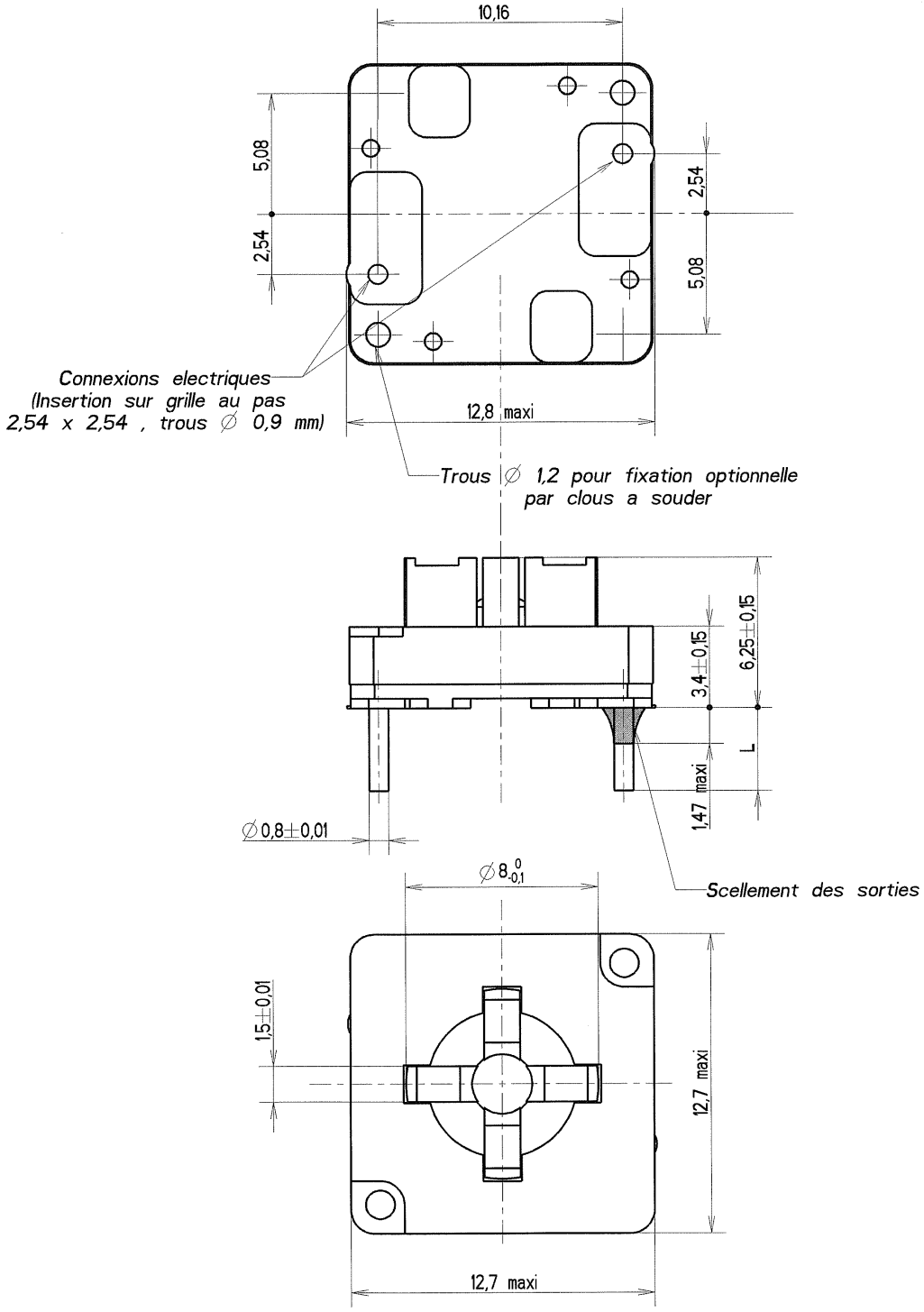

ECHELLE 2,500

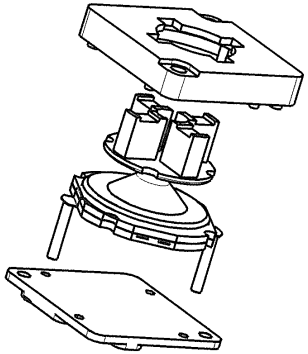

CODE PRODUIT	DESIGNATION	TRAITEMENT	Course (mm)	d'en
65 A00 503 FP LFS	M D P S SG LFS	Ag	$0,20^{+0,1}_{-0,02}$ mm	2,4

SYSTEM CONFIDENT

NOTE: - 1 - Modules livres par barquette de 100 pieces.

MATIERE	TRAITEMENT	PROTECTION
SAUF INDIQUE : TOL. LINEAIRE ± 0,1 TOL. ANGULAIRE ± 1 °		DIMENSIONS CRITIQUE
-COTES DONNEES AVANT PROTECTION	ETAT DE SURFACE Ra µ	DIMENSIONS SPC
-BAVURES ET ARETES VIVES SUPPRIMEES		

DESSINE	MILLEREAU S	DATE 04/01/2001	ANALYSE N	TAB. FAM. N	PRO/E 0
VERIFIE	KUBAT L	DATE			
APPROUVE	KUBAT L	DATE 22/01/2007			

Cannon
ITT Industries
BP 359 - 39105 Dole - FRANCE -

PROJECTION 1-ER DIEDRE
ECHELLE 5,000
TAILLE A3 FEUILLE 1 / 1

DESIGNATION MDP S SG LFS

NUMERO CU65 A00 503 FP LF

LANGAGE

CE PLAN EST LA PROPRIETE DE ITT C & I ET NE PEUT ETRE REPRODUIT OU COMMUNIQUE SANS SON AUTORISATION