# Excellent Integrated System Limited

Stocking Distributor

Click to view price, real time Inventory, Delivery & Lifecycle Information:

Molex Connector Corporation
0520431119

For any questions, you can email us directly:
sales@integrated-circuit.com

Distributor of Molex Connector Corporation: Excellent Integrated System Limited
Datasheet of 0520431119 - CONN FPC BOTTOM 11POS 1.00MM R/A
Contact us: sales@integrated-circuit.com Website: www.integrated-circuit.com

DWG. NO. SD-52043-002

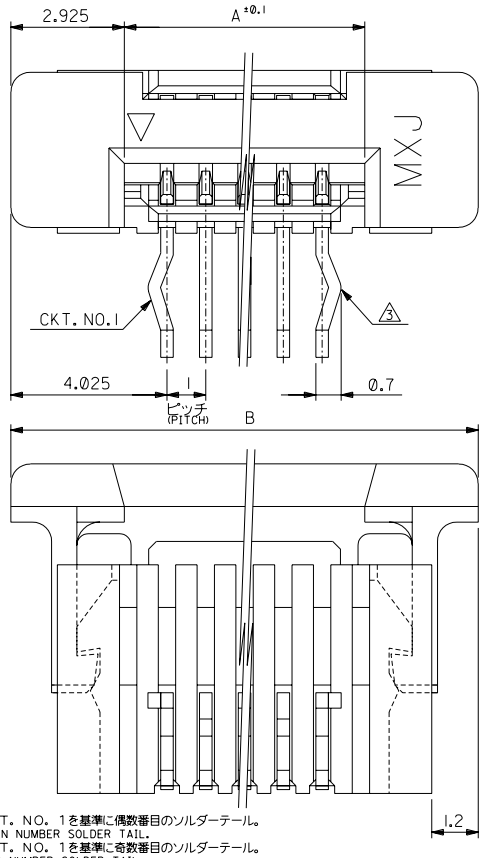


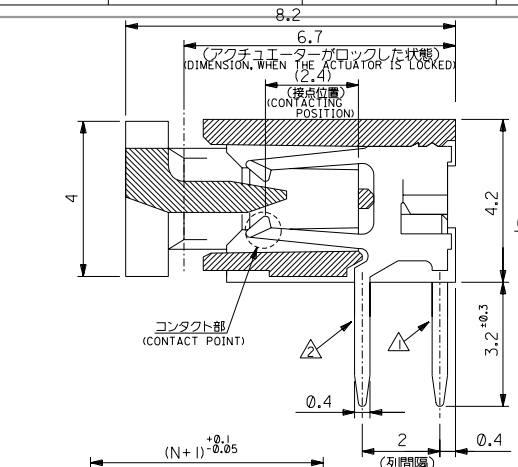


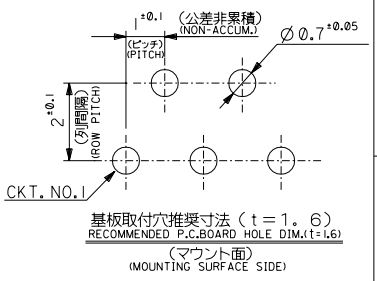


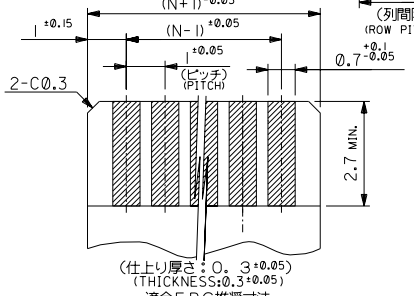


(仕上り厚さ：0．3 ±0.05)
(THICKNESS:0.3 ±0.05)
適合ＦＰＣ推奨寸法
APPLICABLE FPC RECOMMENDED DIM.

| | | | |
|---|---|---|---|
| 27.05 | 21.2 | 52043-2019 | 20 |
| 26.05 | 20.2 | -1919 | 19 |
| 25.05 | 19.2 | -1819 | 18 |
| 24.05 | 18.2 | -1719 | 17 |
| 23.05 | 17.2 | -1619 | 16 |
| 22.05 | 16.2 | -1519 | 15 |
| 21.05 | 15.2 | -1419 | 14 |
| 20.05 | 14.2 | -1319 | 13 |
| 19.05 | 13.2 | -1219 | 12 |
| 18.05 | 12.2 | -1119 | 11 |
| 17.05 | 11.2 | -1019 | 10 |
| 16.05 | 10.2 | -0919 | 9 |
| 15.05 | 9.2 | -0819 | 8 |
| 14.05 | 8.2 | -0719 | 7 |
| 13.05 | 7.2 | -0619 | 6 |
| 12.05 | 6.2 | -0519 | 5 |
| 11.05 | 5.2 | -0419 | 4 |
| 10.05 | 4.2 | 52043-0319 | 3 |
| B | A | MATERIAL NO. | 極数 CKT. |

ＦＰＣについて：
打抜き方向は導体側から補強板を推奨致します。補強フィルム材質はポリイミドを推奨致します。
接着剤は熱硬化接着剤を推奨致します。
ABOUT FPC:
RECOMMENDED PUNCHER DIRECTION : FROM CONDUCTOR SIDE TO STIFFENER BOARD SIDE.
RECOMMENDED MATERIAL :
STIFFENER FILM : POLYIMIDE
BONDING AGENT :
THERMOSETTING BONDING AGENT

注記：
NOTES:
1. CKT. NO. 1を基準に偶数番目のソルダーテール。
EVEN NUMBER SOLDER TAIL.
2. CKT. NO. 1を基準に奇数番目のソルダーテール。
ODD NUMBER SOLDER TAIL.
3. ソルダーテールキンクは、2のソルダーテールの両端部に設ける。
KINK. TO BE APPLIED FOR THE BOTH END OF ODD NUMBER SOLDER TAIL
4. 材 料： ターミナル：リン青銅、ニッケル下地 銀ビスマスメッキ（t＝0．32）
MATERIAL: TERMINAL:PHOSPHOR BRONZE, TIN-BISMUTH OVER NICKEL PLATING (t=0.32)
ハウジング：66ナイロン，UL94V-0
HOUSING: 66NYLON,UL94V-0
アクチュエーター：ポリエステル，UL94V-0
ACTUATOR: POLYESTER,UL94V-0
5. 本製品は 52043-••10 の鉛フリー品である。
THIS PRODUCT IS LEAD FREE OF 52043-••10.

| | |
|---|---|
| 角度 ANGLE | ±3° |
| 30 以上 OVER 30 未満 UNDER | ±0.3 |
| 10 以上 OVER 30 未満 UNDER | ±0.25 |
| 10 未満 UNDER | ±0.2 |
| 一般公差 GENERAL TOLERANCES | |

| 記号 LTR | 変更内容 REVISION RECORD | DR. CHK. | 日付 DATE |
|---|---|---|---|
| 0 | 新規作成 RELEASED (J2004-4301) | Y.W M.S | '04/05/19 |

材料 MATERIAL 注記参照 SEE NOTES
仕上げ FINISH
適用電線範囲 WIRE RANGE
被覆外径 INS. RANGE

DRAWN BY '04/05/19 Y.WADA
CHK'D BY '04/05/19 M.SASAO
APP'D BY '04/05/19 M.SASAO
尺度 SCALE 10:1

MODEL NO. 52043-••19
molex MOLEX-JAPAN CO.,LTD. 日本モレックス株式会社
REVISE ONLY ON CAD SYSTEM
TITLE 名称
1.0 FPC CONN. Z.I.F. R/A
-LEAD FREE-
DWG. NO. SD-52043-002
REV 0

:MM DIMENSIONS IN METRIC DO NOT SCALE DRAWING

THIS DRAWING CONTAINS INFORMATION THAT IS PROPRIETARY TO MOLEX(JAPAN) AND SHOULD NOT BE USED WITHOUT WRITTEN PERMISSION
本図面は日本モレックス（株）の所有する情報を含むもので 当社の許可なく複製を禁止する。

EN-01C(032)MXJ-32

SD-52043-002.SOI