Excellent Integrated System Limited

Stocking Distributor

Click to view price, real time Inventory, Delivery & Lifecycle Information:

Harting
17551441806

For any questions, you can email us directly:
sales@integrated-circuit.com

Distributor of Harting: Excellent Integrated System Limited
Datasheet of 17551441806 - HAR-BUS HM 6ROW FEM 144P PIHR FL
Contact us! sales@integrated-circuit.com Website: www.integrated-circuit.com

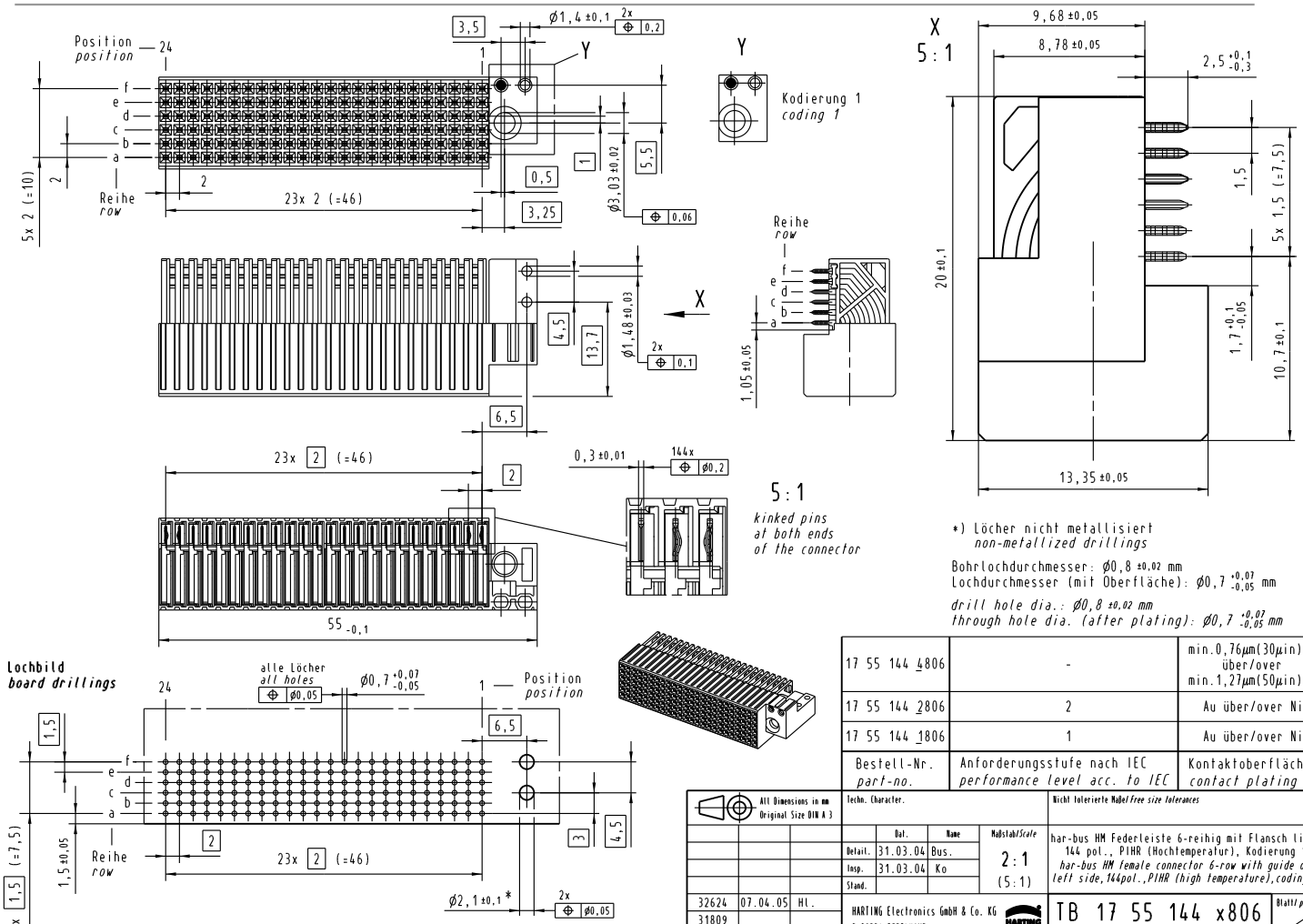

*) Löcher nicht metallisiert
non-metallized drillings

Bohrlochdurchmesser: Ø0,8 ±0,02 mm
Lochdurchmesser (mit Oberfläche): Ø0,7 +0,07 -0,05 mm

drill hole dia.: Ø0,8 ±0,02 mm
through hole dia. (after plating): Ø0,7 +0,07 -0,05 mm

17 55 144 4806	-	min.0,76µm(30µin)Au über/over min.1,27µm(50µin)Ni
17 55 144 2806	2	Au über/over Ni
17 55 144 1806	1	Au über/over Ni
Bestell-Nr. part-no.	Anforderungsstufe nach IEC performance level acc. to IEC	Kontaktoberfläche contact plating

All Dimensions in mm Original Size DIN A 3	Techn. Character.	Nicht tolerierte Maße free size tolerances
	Dat. / Name	Maßstab/Scale
	Detail. 31.03.04 Bus.	2 : 1 (5 : 1)
	Insp. 31.03.04 Ko	
	Stand.	
32624 07.04.05 Hl.	HARTING Electronics GmbH & Co. KG D-32339 ESPELKAMP	TB 17 55 144 x806
31809		Blatt/page
Mod. Dat. Name		Sub.

har-bus HM Federleiste 6-reihig mit Flansch links 144 pol., PIHR (Hochtemperatur), Kodierung 1
har-bus HM female connector 6-row with guide on left side, 144pol., PIHR (high temperature), coding 1

Alle Rechte vorbehalten/ All rights reserved